ՊԱՐԶՈՒՆԱԿ ՊՄ -1

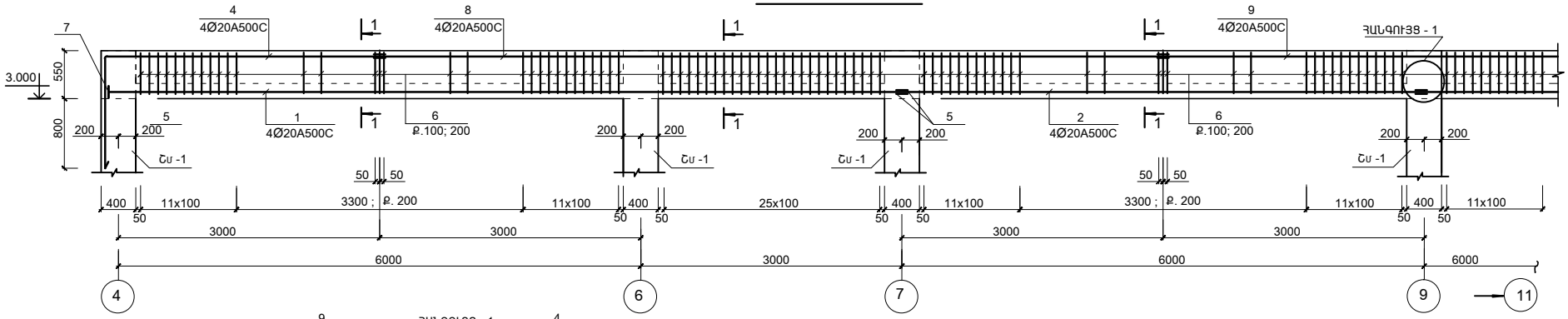

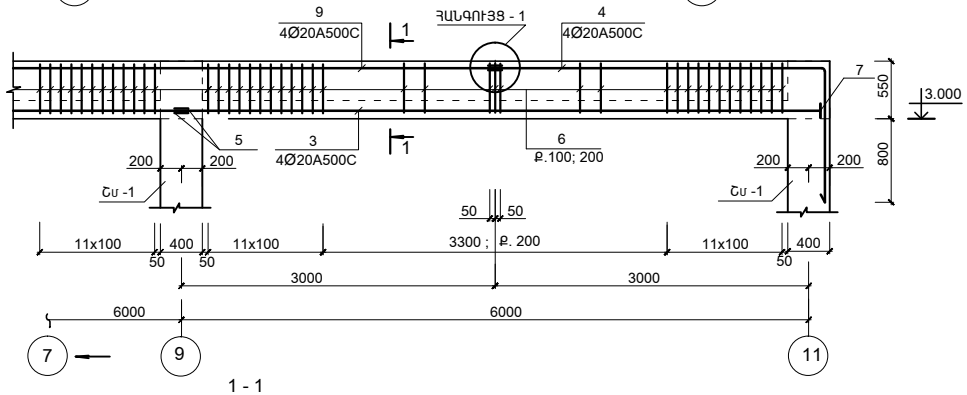

1 - 1

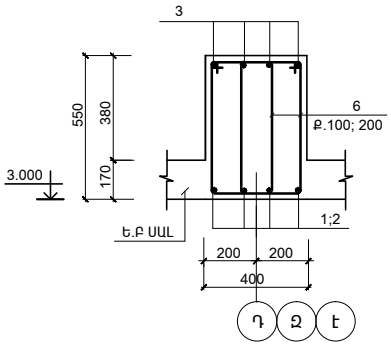

ՀԱՆԳՈՒՅՑ - 1

(ԵՐԿԱՅՆԱԿԱՆ ԱՄՐԱՆՆԵՐԻ ԾԱՅՐԱԿՑՄԱՆ ՀԱՆԳՈՒՅՑ)

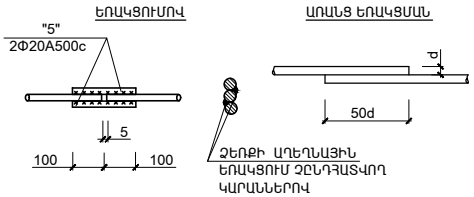

ՄԱՍՆԱԳԻՐ

ԴԻՐՔ	ՆՇԱՆԱԿՈՒՄԸ	ԱՆՎԱՆՈՒՄԸ		ՔԱՆ.	ՔԱՇԸ ՄԻԱՎՈՐԻ ԿԳ.	ԾԱՆՈԹ. ԸՆԴ. ԿԳ.
	ՄԻԱՁՈՒՅԼ Ե.Բ ԷԼ - ԵՐ					
		ՊԱՐԶՈՒՆԱԿ ՊՄ -1				
1	ГОСТ Р 52544-2006	Φ20 A500C	L = 9180	4	22.67	90.7
2	-"-	Φ20 A500C	L = 6000	8	14.82	118.6
3	-"-	Φ20 A500C	L = 6180	4	15.26	61.1
4	-"-	Φ20 A500C	L = 4480	8	11.07	88.6
8	-"-	Φ20 A500C	L = 9000	4	22.23	88.9
5	-"-	Φ20 A500C	L = 200	40	0.5	20.0
6	-"-	Φ8 A-I	L = 1670	290	0.67	194.3
7	ГОСТ 19903 - 76	-16 x 100	L = 100	8	1.26	10.0
		ՆՅՈՒԹԸ՝				
		ԲԵՏՈՆ B 25Դ				4.6 ($մ^3$)

ԴԻՐՔ " 7 "

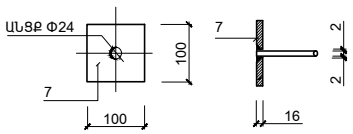

1. ՊԱՐԶՈՒՆԱԿՆԵՐԻ ԱՄՐԱՆԱՎՈՐՈՒՄԸ ԿԱՏԱՐԵԼ ՊԱՏԵՐԻ ԱՄՐԱՆԱՎՈՐՄԱՆ ՀԵՏ ՀԱՄԱՏԵՂ

ՄԵՏԱՂԻ ԾԱԽՍԻ ԱՄՓՈՓԱԳԻՐԸ ՄԵԿ ԷԼ-ՏԻ ՀԱՄԱՐ ; ԿԳ

ԷԼ - ՏԻ ՄԱԿՆԻՇԸ	ԱՄՐԱՆԱՅԻՆ ՏԱՐՐԵՐ							ԸՆԴ. ԾԱԽՍԸ
	ԱՄՐԱՆԻ ԴԱՍԸ							
	A-I			A500C				
	ГОСТ Р 52544-2006							
	Φ8		ԸՆԴ.	Φ20			ԸՆԴ.	
Պմ -1	194.3		194.3	467.9			467.9	662.2

ՏԱՐՐԵՐԻ ՄԱՍՆԱՑՈՒՑԱԿ

ԴԻՐՔ	ԷՍՔԻԶ
6	335; 500; 600; 235
4	3180; 1300

ԾՐԱԳՐԻ ԱՌԱՋԱԴՐԱՆՔ՝ TAT-04			ԴԱՇՏԱՔԱՐԻ ՄԱՆԿԱՊԱՐՏԵԶԻ ԿԱՌուցում
			ԿՈՆՍՏՐՈՒԿՑՈՐԱԿԱՆ ՄԱՍ
ՆԱԽԱԳԾ.	ԱՂԱՋԱՆՅԱՆ Լ.		ՊԱՐԶՈՒՆԱԿ ՊՄ -1
ՊԱՇՏՈՆ	ԱԶԳԱՆՈՒՆ	ՍՏՈՐԱԳՐ.	

ՓՈՒԼ	ԹԵՐԹ	ԹԵՐԹԵՐ
ԱՆ	ԵԿ-18	34

INTER energia

ՌՆՏԵՐ էներգիա ՍՊԸ